CHISUN

2024 产品报价手册

PRODUCT QUOTATION MANUAL

CHISUN VALVE CO.,LTD

QBZ73X-10C

尺寸图

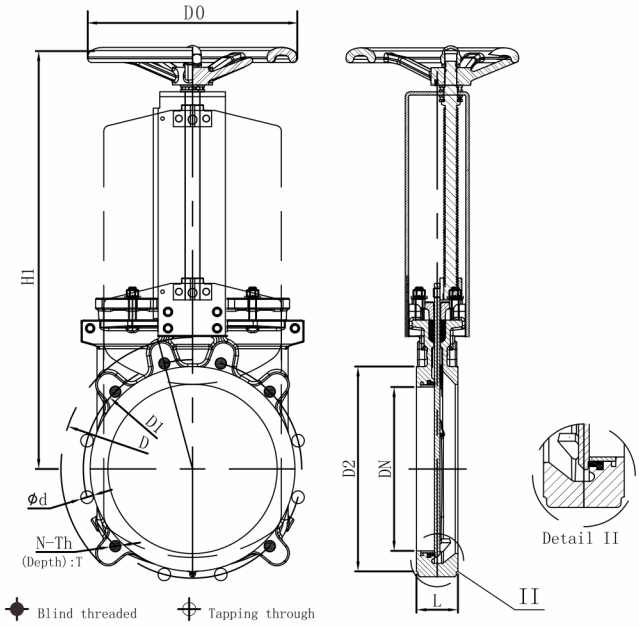

备注

阀体材质:GGG40
闸板材质:304
阀杆材质:2CR13
支架材质:Q235
手轮操作,橡胶密封单向密封
价格含税不含运费
法兰钻孔按 PN10,实际工作
压力 50-200 的 10KG,
250-400 的 7KG,450-600 的 5KG,
700 的 3KG, 800-1000 的 2KG。
阀体表面静电环氧树脂喷塑处理,
所有标准件 304材质。

付款方式

预付定金 30%,付清余款发货。

包装方式

国内木箱包装。
可以提供产品使用说明书,
产品材质报告,产品检测报告。

单位:mm

DN	L	D	D1	D2	D0	N-Th	d	H1
50	48	165	125	99	180	4-M16	Φ18	260
65	48	185	145	118	200	4-M16	Φ18	292
80	51	200	160	132	200	8-M16	Φ18	320
100	51	220	180	156	240	8-M16	Φ18	358
125	57	250	210	184	260	8-M16	Φ18	395
150	57	285	240	211	280	8-M20	Φ23	450
200	70	340	295	266	300	8-M20	Φ23	532
250	70	395	350	319	320	12-M20	Φ23	670
300	76	445	400	370	350	12-M20	Φ23	758
350	76	505	460	429	400	16-M20	Φ23	857
400	89	565	515	480	450	16-M24	Φ27	946
450	89	615	565	530	500	20-M24	Φ27	1023
500	114	670	620	582	500	20-M24	Φ27	Gear
600	114	780	725	682	-	20-M27	Φ30	Gear
700	127	895	840	794	-	24-M27	Φ30	Gear
800	127	1015	950	901	-	24-M30	Φ33	Gear
900	127	1115	1050	1001	-	28-M30	Φ33	Gear
1000	149	1230	1160	1112	-	28-M33	Φ36	Gear

刀闸阀报价单

规格	单价
DN50mm	250
DN65mm	272
DN80mm	306
DN100mm	355
DN125mm	418
DN150mm	540
DN200mm	710
DN250mm	980
DN300mm	1345
DN350mm	1745
DN400mm	2285
DN450mm	3462
DN500mm	5271
DN600mm	7130
DN700mm	9887
DN800mm	12825
DN900mm	15490
DN1000mm	20116

QBZ73X-10G

尺寸图

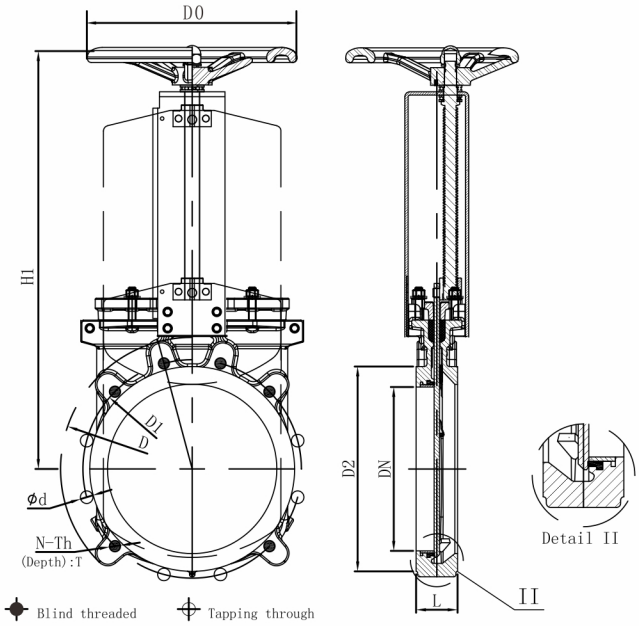

备注

阀体材质:GGG40
闸板材质:304
阀杆材质:2CR13
支架材质:Q235
手轮操作,橡胶密封单向密封
价格含税不含运费
法兰钻孔按 PN10,实际工作
压力 50-200 的 10KG,
250-400 的 7KG,450-600 的 5KG,
700 的 3KG, 800-1000 的 2KG。
阀体表面静电环氧树脂喷塑处理,
所有标准件 304材质。

付款方式

预付定金 30%,付清余款发货。

包装方式

国内木箱包装。
可以提供产品使用说明书,
产品材质报告,产品检测报告。

单位:mm

DN	L	D	D1	D2	D0	N-Th	d	H1
50	48	165	125	99	180	4-M16	Φ18	260
65	48	185	145	118	200	4-M16	Φ18	292
80	51	200	160	132	200	8-M16	Φ18	320
100	51	220	180	156	240	8-M16	Φ18	358
125	57	250	210	184	260	8-M16	Φ18	395
150	57	285	240	211	280	8-M20	Φ23	450
200	70	340	295	266	300	8-M20	Φ23	532
250	70	395	350	319	320	12-M20	Φ23	670
300	76	445	400	370	350	12-M20	Φ23	758
350	76	505	460	429	400	16-M20	Φ23	857
400	89	565	515	480	450	16-M24	Φ27	946
450	89	615	565	530	500	20-M24	Φ27	1023
500	114	670	620	582	500	20-M24	Φ27	Gear
600	114	780	725	682	-	20-M27	Φ30	Gear
700	127	895	840	794	-	24-M27	Φ30	Gear
800	127	1015	950	901	-	24-M30	Φ33	Gear
900	127	1115	1050	1001	-	28-M30	Φ33	Gear
1000	149	1230	1160	1112	-	28-M33	Φ36	Gear

刀闸阀报价单

规格	单价
DN50mm	230
DN65mm	255
DN80mm	275
DN100mm	323
DN125mm	381
DN150mm	510
DN200mm	650
DN250mm	885
DN300mm	1215
DN350mm	1580
DN400mm	2070
DN450mm	3100
DN500mm	4531
DN600mm	6507
DN700mm	9030
DN800mm	11537
DN900mm	14221
DN1000mm	18235

QBZ73X-10P

尺寸图

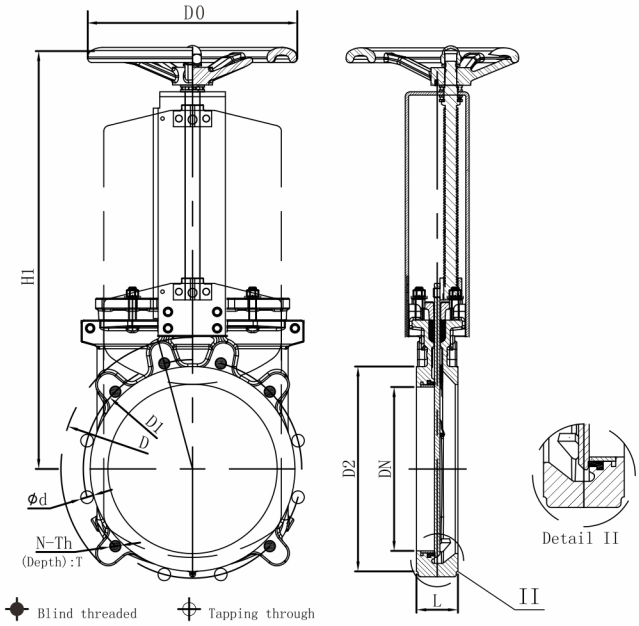

备注

阀体材质:CF8
闸板材质:304
阀杆材质:304
支架材质:Q235
手轮操作,橡胶密封单向密封
价格含税不含运费
法兰钻孔按 PN10,实际工作
压力 50-200 的 10KG,
250-400 的 7KG,450-600 的 5KG,
700 的 3KG, 800-1000 的 2KG。
阀体表面静电环氧树脂喷塑处理,
所有标准件 304材质。

付款方式

预付定金 30%,付清余款发货。

包装方式

国内木箱包装。
可以提供产品使用说明书,
产品材质报告,产品检测报告。

刀闸阀报价单

单位:mm

DN	L	D	D1	D2	D0	N-Th	d	H1
50	48	165	125	99	180	4-M16	Φ18	260
65	48	185	145	118	200	4-M16	Φ18	292
80	51	200	160	132	200	8-M16	Φ18	320
100	51	220	180	156	240	8-M16	Φ18	358
125	57	250	210	184	260	8-M16	Φ18	395
150	57	285	240	211	280	8-M20	Φ23	450
200	70	340	295	266	300	8-M20	Φ23	532
250	70	395	350	319	320	12-M20	Φ23	670
300	76	445	400	370	350	12-M20	Φ23	758
350	76	505	460	429	400	16-M20	Φ23	857
400	89	565	515	480	450	16-M24	Φ27	946
450	89	615	565	530	500	20-M24	Φ27	1023
500	114	670	620	582	500	20-M24	Φ27	Gear
600	114	780	725	682	-	20-M27	Φ30	Gear
700	127	895	840	794	-	24-M27	Φ30	Gear
800	127	1015	950	901	-	24-M30	Φ33	Gear
900	127	1115	1050	1001	-	28-M30	Φ33	Gear
1000	149	1230	1160	1112	-	28-M33	Φ36	Gear

规格	单价
DN50mm	374
DN65mm	405
DN80mm	453
DN100mm	556
DN125mm	674
DN150mm	868
DN200mm	1188
DN250mm	1685
DN300mm	2288
DN350mm	3020
DN400mm	4017
DN450mm	5548
DN500mm	8760
DN600mm	12262
DN700mm	16655
DN800mm	20875
DN900mm	25565
DN1000mm	33808

QBZ673X-10C

尺寸图

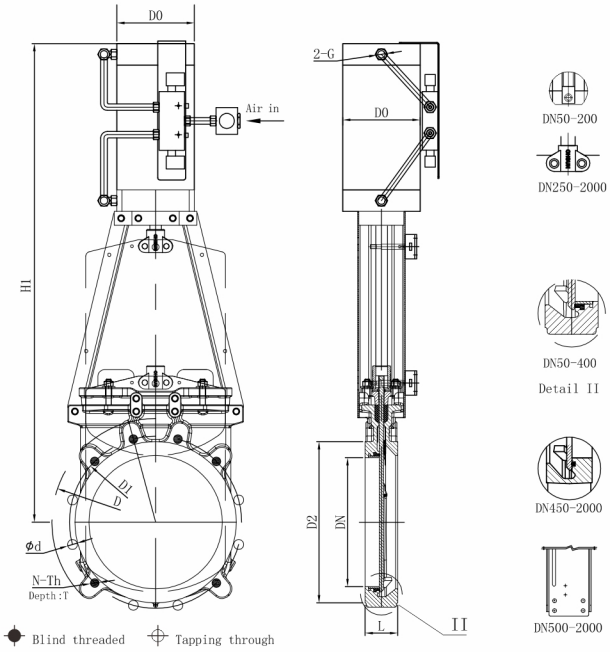

备注

阀体材质:WCB
闸板材质:304
活塞杆:45#
支架材质:Q235
含双作用气缸不含三联件,橡胶密封单向密封
价格含税不含运费
法兰钻孔按 PN10,实际工作压力 50-200 的 10KG,
250-400 的 7KG,450-600 的 5KG,
700 的 3KG,800-1000 的 2KG。
阀体表面静电环氧树脂喷塑处理,
所有标准件 304材质。

付款方式

预付定金 30%,付清余款发货。

包装方式

国内木箱包装。
可以提供产品使用说明书,
产品材质报告,产品检测报告。

单位:mm

DN	L	D	D1	D2	D0	N-Th	d	H1
50	48	165	125	99	100	4-M16	Φ18	417
65	48	185	145	118	100	4-M16	Φ18	460
80	51	200	160	132	100	8-M16	Φ18	510
100	51	220	180	156	100	8-M16	Φ18	600
125	57	250	210	184	100	8-M16	Φ18	628
150	57	285	240	211	125	8-M20	Φ23	780
200	70	340	295	266	125	8-M20	Φ23	880
250	70	395	350	319	160	12-M20	Φ23	1088
300	76	445	400	370	160	12-M20	Φ23	1232
350	76	505	460	429	200	16-M20	Φ23	1390
400	89	565	515	480	200	16-M24	Φ27	1528
450	89	615	565	530	200	20-M24	Φ27	1659
500	114	670	620	582	250	20-M24	Φ27	1846
600	114	780	725	682	250	20-M27	Φ30	2158
700	127	895	840	794	320	24-M27	Φ30	2478
800	127	1015	950	901	320	24-M30	Φ33	2863
900	127	1115	1050	1001	400	28-M30	Φ33	3047
1000	149	1230	1160	1112	400	28-M33	Φ36	3330

刀闸阀报价单

规格	单价
DN50mm	338
DN65mm	372
DN80mm	425
DN100mm	481
DN125mm	570
DN150mm	780
DN200mm	1110
DN250mm	1517
DN300mm	1960
DN350mm	2661
DN400mm	3300
DN450mm	3912
DN500mm	5986
DN600mm	8445
DN700mm	12885
DN800mm	15990
DN900mm	21794
DN1000mm	26591

QBZ673X-10G

尺寸图

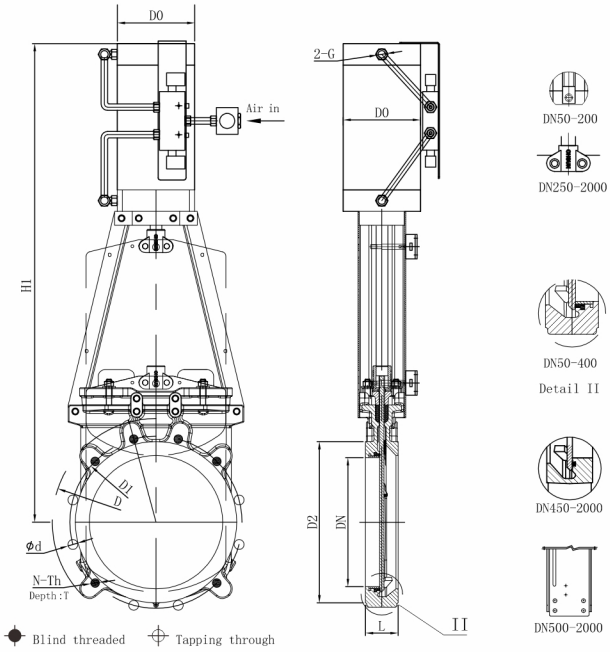

备注

阀体材质:GGG40
闸板材质:304
活塞杆:45#
支架材质:Q235
含双作用气缸不含三联件,橡胶密封单向密封
价格含税不含运费
法兰钻孔按 PN10,实际工作压力 50-200 的 10KG,
250-400 的 7KG,450-600 的 5KG,
700 的 3KG,800-1000 的 2KG。
阀体表面静电环氧树脂喷塑处理,
所有标准件 304材质。

付款方式

预付定金 30%,付清余款发货。

包装方式

国内木箱包装。
可以提供产品使用说明书,
产品材质报告,产品检测报告。

单位:mm

DN	L	D	D1	D2	D0	N-Th	d	H1
50	48	165	125	99	100	4-M16	Φ18	417
65	48	185	145	118	100	4-M16	Φ18	460
80	51	200	160	132	100	8-M16	Φ18	510
100	51	220	180	156	100	8-M16	Φ18	600
125	57	250	210	184	100	8-M16	Φ18	628
150	57	285	240	211	125	8-M20	Φ23	780
200	70	340	295	266	125	8-M20	Φ23	880
250	70	395	350	319	160	12-M20	Φ23	1088
300	76	445	400	370	160	12-M20	Φ23	1232
350	76	505	460	429	200	16-M20	Φ23	1390
400	89	565	515	480	200	16-M24	Φ27	1528
450	89	615	565	530	200	20-M24	Φ27	1659
500	114	670	620	582	250	20-M24	Φ27	1846
600	114	780	725	682	250	20-M27	Φ30	2158
700	127	895	840	794	320	24-M27	Φ30	2478
800	127	1015	950	901	320	24-M30	Φ33	2863
900	127	1115	1050	1001	400	28-M30	Φ33	3047
1000	149	1230	1160	1112	400	28-M33	Φ36	3330

刀闸阀报价单

规格	单价
DN50mm	310
DN65mm	350
DN80mm	395
DN100mm	446
DN125mm	525
DN150mm	743
DN200mm	1041
DN250mm	1406
DN300mm	1813
DN350mm	2514
DN400mm	3088
DN450mm	3615
DN500mm	5348
DN600mm	7443
DN700mm	12009
DN800mm	14978
DN900mm	20350
DN1000mm	25042

QBZ673X-10P

尺寸图

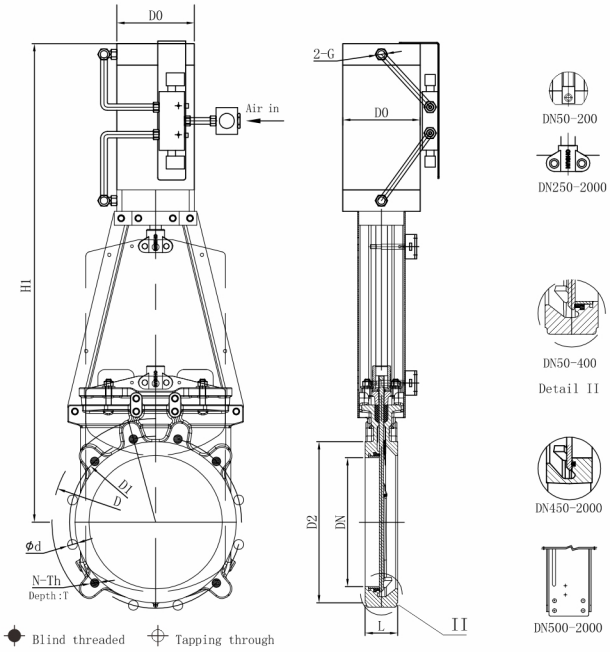

备注

阀体材质:CF8
闸板材质:304
活塞杆:45#
支架材质:Q235
填料压盖:CF8
含双作用气缸不含三联件,橡胶密封单向密封
价格含税不含运费
法兰钻孔按 PN10,实际工作压力 50-200 的 10KG,
250-400 的 7KG,450-600 的 5KG,
700 的 3KG,800-1000 的 2KG。
阀体表面静电环氧树脂喷塑处理,
所有标准件 304材质。

付款方式

预付定金 30%,付清余款发货。

包装方式

国内木箱包装。
可以提供产品使用说明书,
产品材质报告,产品检测报告。

单位:mm

DN	L	D	D1	D2	D0	N-Th	d	H1
50	48	165	125	99	100	4-M16	Φ18	417
65	48	185	145	118	100	4-M16	Φ18	460
80	51	200	160	132	100	8-M16	Φ18	510
100	51	220	180	156	100	8-M16	Φ18	600
125	57	250	210	184	100	8-M16	Φ18	628
150	57	285	240	211	125	8-M20	Φ23	780
200	70	340	295	266	125	8-M20	Φ23	880
250	70	395	350	319	160	12-M20	Φ23	1088
300	76	445	400	370	160	12-M20	Φ23	1232
350	76	505	460	429	200	16-M20	Φ23	1390
400	89	565	515	480	200	16-M24	Φ27	1528
450	89	615	565	530	200	20-M24	Φ27	1659
500	114	670	620	582	250	20-M24	Φ27	1846
600	114	780	725	682	250	20-M27	Φ30	2158
700	127	895	840	794	320	24-M27	Φ30	2478
800	127	1015	950	901	320	24-M30	Φ33	2863
900	127	1115	1050	1001	400	28-M30	Φ33	3047
1000	149	1230	1160	1112	400	28-M33	Φ36	3330

刀闸阀报价单

规格	单价
DN50mm	459
DN65mm	525
DN80mm	603
DN100mm	706
DN125mm	860
DN150mm	1147
DN200mm	1630
DN250mm	2323
DN300mm	3043
DN350mm	4160
DN400mm	5249
DN450mm	6254
DN500mm	9266
DN600mm	12620
DN700mm	19080
DN800mm	23225
DN900mm	30807
DN1000mm	38970

QUZ73X-10G

尺寸图

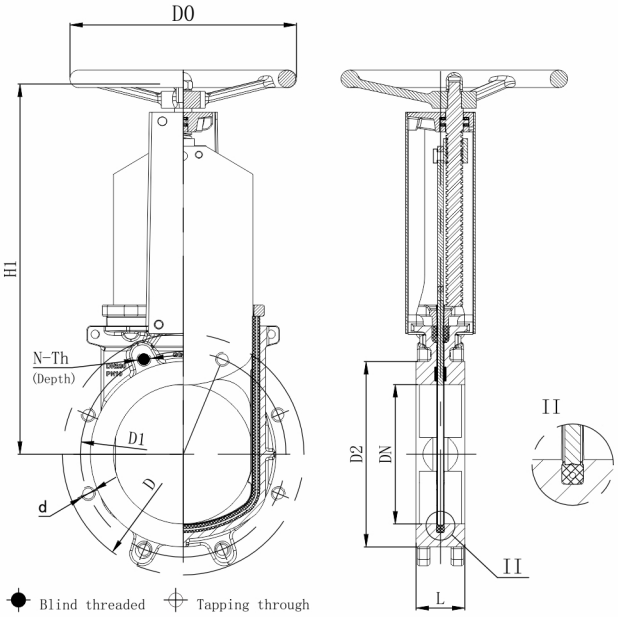

备注

阀体材质:GGG40
闸板材质:304
阀杆材质:2CR13
支架材质:Q235
手轮操作,橡胶密封双向密封
价格含税不含运费
法兰钻孔按 PN10,实际工作
压力 50-200 的 10KG,
250-400 的 7KG,450-600 的 5KG,
700 的 4KG,800-1000 的 2KG。
阀体表面静电环氧树脂喷塑处理,
所有标准件 304材质。

付款方式

预付定金 30%,付清余款发货。

包装方式

国内木箱包装。
可以提供产品使用说明书,
产品材质报告,产品检测报告。

单位:mm

DN	L	D	D1	D2	D0	N-Th	d	H1
50	48	165	125	99	180	4-M16	Φ18	290
65	48	185	145	118	200	4-M16	Φ18	330
80	51	200	160	132	200	8-M16	Φ18	358
100	51	220	180	156	240	8-M16	Φ18	378
125	57	250	210	184	260	8-M16	Φ18	428
150	57	285	240	211	280	8-M20	Φ23	490
200	70	340	295	266	300	8-M20	Φ23	588
250	70	395	350	319	320	12-M20	Φ23	690
300	76	445	400	370	350	12-M20	Φ23	815
350	76	505	460	429	400	16-M20	Φ23	890
400	89	565	515	480	450	16-M24	Φ27	980
450	89	615	565	530		20-M24	Φ27	
500	114	670	620	582		20-M24	Φ27	
600	114	780	725	682		20-M27	Φ30	
700	127	895	840	794		24-M27	Φ30	
800	127	1015	950	901		24-M30	Φ33	
900	127	1115	1050	1001		28-M30	Φ33	
1000	149	1230	1160	1112		28-M33	Φ36	

刀闸阀报价单

规格	单价
DN50mm	211
DN65mm	233
DN80mm	260
DN100mm	300
DN125mm	343
DN150mm	460
DN200mm	622
DN250mm	890
DN300mm	1185
DN350mm	1555
DN400mm	2009
DN450mm	3150
DN500mm	4491
DN600mm	6450
DN700mm	8531
DN800mm	11540
DN900mm	15020
DN1000mm	19550

QUZ673X-10G

尺寸图

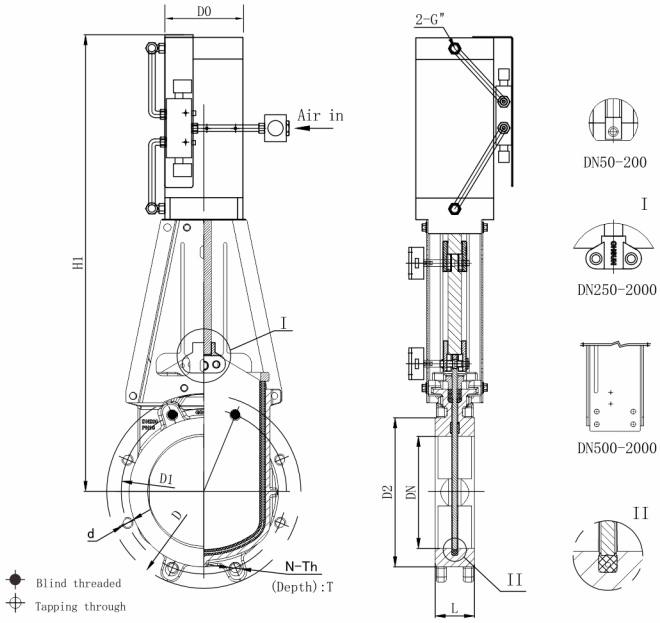

备注

阀体材质:GGG40
闸板材质:304
气动活塞杆材质:45#
支架材质:Q235
气动包含双作用气缸,无三联件,
橡胶密封双向密封
价格含税不含运费
法兰钻孔按 PN10,实际工作
压力 50-200 的 10KG,
250-400 的 7KG,450-600 的 5KG,
700 的 4KG, 800-1000 的 2KG。
阀体表面静电环氧树脂喷塑处理,
所有标准件 304材质。

付款方式

预付定金 30%,付清余款发货。

包装方式

国内木箱包装。
可以提供产品使用说明书,
产品材质报告,产品检测报告。

单位:mm

DN	L	D	D1	D2	D0	N-Th	d	H1
50	48	165	125	99	100	4-M16	Φ18	445
65	48	185	145	118	100	4-M16	Φ18	520
80	51	200	160	132	100	8-M16	Φ18	558
100	51	220	180	156	100	8-M16	Φ18	675
125	57	250	210	184	100	8-M16	Φ18	780
150	57	285	240	211	125	8-M20	Φ23	850
200	70	340	295	266	125	8-M20	Φ23	980
250	70	395	350	319	160	12-M20	Φ23	1140
300	76	445	400	370	160	12-M20	Φ23	1360
350	76	505	460	429	200	16-M20	Φ23	1460
400	89	565	515	480	200	16-M24	Φ27	1630
450	89	615	565	530	200	20-M24	Φ27	1800
500	114	670	620	582	250	20-M24	Φ27	1850
600	114	780	725	682	250	20-M27	Φ30	2110
700	127	895	840	794	320	24-M27	Φ30	2520
800	127	1015	950	901	320	24-M30	Φ33	2810
900	127	1115	1050	1001	320	28-M30	Φ33	3100
1000	149	1230	1160	1112	320	28-M33	Φ36	3550

刀闸阀报价单

规格	单价
DN50mm	305
DN65mm	330
DN80mm	360
DN100mm	400
DN125mm	480
DN150mm	660
DN200mm	1010
DN250mm	1260
DN300mm	1860
DN350mm	2210
DN400mm	3380
DN450mm	3800
DN500mm	7000
DN600mm	9037
DN700mm	12180
DN800mm	17805
DN900mm	20484
DN1000mm	26352

QWZ73NM-10G

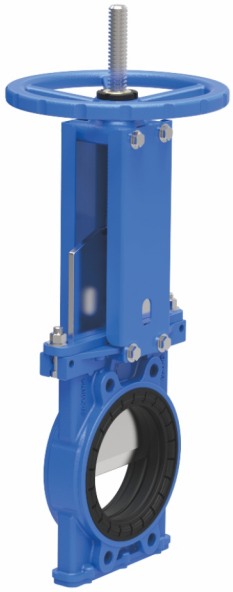

尺寸图

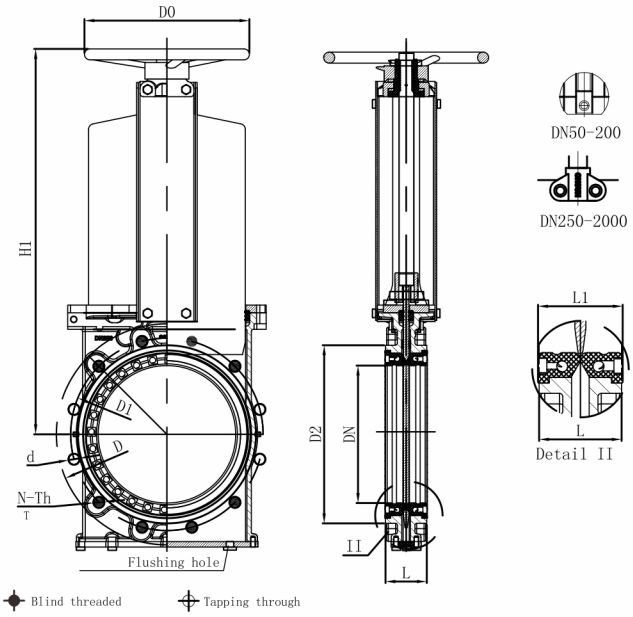

备注

阀体材质:GGG40
闸板材质:304
阀杆材质:2CR13
支架材质:Q235
手轮操作,阀座天然耐磨橡胶密封
价格含税不含运费
法兰钻孔按 PN10,实际工作
压力 50-200 的 10KG,
250-400 的 7KG,450-500 的 5KG,
600-800 的 2KG。
阀体表面静电环氧树脂喷塑处理,
所有标准件 304材质。

付款方式

预付定金 30%,付清余款发货。

包装方式

国内木箱包装。
可以提供产品使用说明书,
产品材质报告,产品检测报告。

单位:mm

DN	L	L1	D	D1	D2	D0	N-Th	d	H1
50	53	55	165	125	99	180	4-M16	Φ18	295
65	53	55	185	145	118	200	4-M16	Φ18	310
80	55	57	200	160	132	220	8-M16	Φ18	335
100	55	57	220	180	156	240	8-M16	Φ18	375
125	62	64	250	210	184	260	8-M16	Φ18	420
150	62	64	285	240	211	280	8-M20	Φ23	490
200	75	77	340	295	266	300	8-M20	Φ23	570
250	75	77	395	350	319	320	12-M20	Φ23	690
300	82	84	445	400	370	350	12-M20	Φ23	805
350	82	84	505	460	429	400	16-M20	Φ23	895
400	95	99	565	515	480	450	16-M24	Φ27	985

刀闸阀报价单

规格	单价
DN50mm	371
DN65mm	397 434
DN80mm	471
DN100mm	601 765
DN125mm	995
DN150mm	1361 1830
DN200mm	2165
DN250mm	2842 4061
DN300mm	5511
DN350mm	8399 10863
DN400mm	15192

QWZ673NM-10G

尺寸图

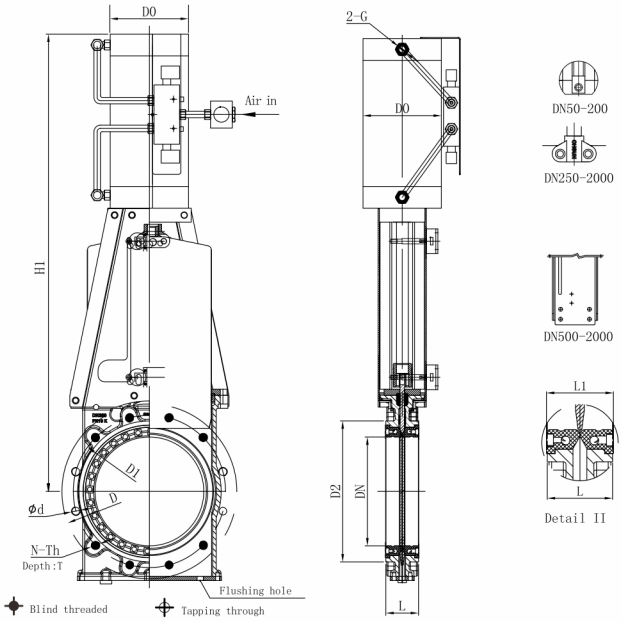

备注

阀体材质:GGG40
闸板材质:304
气动活塞杆材质:45#
支架材质:Q235
含双作用气缸不含三联件,天然耐磨橡胶密封
价格含税不含运费
法兰钻孔按 PN10,实际工作压力 50-200 的 10KG,
250-400 的 7KG,450-500 的 5KG,
600-800 的 2KG。
阀体表面静电环氧树脂喷塑处理,
所有标准件 304材质。

付款方式

预付定金 30%,付清余款发货。

包装方式

国内木箱包装。
可以提供产品使用说明书,
产品材质报告,产品检测报告。

刀闸阀报价单

单位:mm

DN	L	L1	D	D1	D2	D0	N-Th	d	H1
50	53	55	165	125	99	100	4-M16	Φ18	483
65	53	55	185	145	118	100	4-M16	Φ18	505
80	55	57	200	160	132	100	8-M16	Φ18	550
100	55	57	220	180	156	125	8-M16	Φ18	600
125	62	64	250	210	184	125	8-M16	Φ18	710
150	62	64	285	240	211	160	8-M20	Φ23	805
200	75	77	340	295	266	160	8-M20	Φ23	985
250	75	77	395	350	319	200	12-M20	Φ23	1160
300	82	84	445	400	370	200	12-M20	Φ23	1315
350	82	84	505	460	429	250	16-M20	Φ23	1520
400	95	99	565	515	480	250	16-M24	Φ27	1610
450	95	99	615	565	530	250	20-M24	Φ27	1795
500	125	129	670	620	582	320	20-M24	Φ27	1995
600	125	129	780	725	682	320	20-M27	Φ30	2250
700	138	143	895	840	794	400	24-M27	Φ30	2465
800	138	143	1015	950	901	400	24-M30	Φ33	2785

规格	单价
DN50mm	445
DN65mm	483
DN80mm	536
DN100mm	673
DN125mm	815
DN150mm	1163
DN200mm	1424
DN250mm	2042
DN300mm	2584
DN350mm	3611
DN400mm	4372
DN450mm	5142
DN500mm	8315
DN600mm	10936
DN700mm	15626
DN800mm	18124

A- 优秀　B- 良好　C- 普通　X- 不良

名称	天然橡胶	苯乙烯丁二烯	丁晴橡胶	乙烯 丙烯 橡胶	硅橡胶	氟橡胶	聚氨酯
代码	NR	SBR	NBR	EPDM	Si	FKM	PU
最低温度 °C	-75	-55	-40	-55	-110	-30	-30
最高温度 °C	70	70	100	125	225	250	100
硬度 (shore A)	30~90	40~90	40~90	40~90	40~80	55~90	50~80
抗拉强度 (kgf/cm^2)max	35	25	25	20	15	20	20
耐矿物油性	X	X	A	X	B	A	A
耐酸性	C	C	C	A	X	A	C
耐甲苯性	X	X	X	X	X	A	A
耐乙醇性	B	B	A	A	X	A	X
耐乙醚性	X	X	C	X	X	X	C

CHSUN 奇胜阀门有限公司
CHISUN VALVE CO.,LTD

地址:浙江省温州市温州湾新区兴宇路8号
网站 :www.chisun.cn　www.knifegate.cn